Das Innovationsunternehmen

LTG Aktiengesellschaft

Mitteldruck-Förderventilatoren

VSR-M.

Beispiel: VSR-MM

LTG Aktiengesellschaft
D - 70435 Stuttgart, Grenzstraße 7
☎ +49 (711) 82 01-180, Fax +49 (711) 82 01-696
Internet: http://www.LTG-AG.de
E-Mail: info@LTG-AG.de

LTG Incorporated
105 Corporate Drive, Suite E
Spartanburg S.C., 29303 USA
☎ +1 (864) 599-6340, Fax +1 (864) 599-6344
Internet: http://www.LTG-INC.net
E-Mail: info@LTG-INC.net

LTG S.r.l. con socio unico
Via G. Leopardi 10
I-20066 Melzo
☎ +39 (02) 9 55 05 35, Fax +39 (02) 9 55 08 28
Internet: http://www.LTG-SRL.com
E-Mail:ltg@ltgsrl.191.it

VSR-M.-D-TP-01 (07/08) 450-59

Komponenten für die Prozesslufttechnik

Japan

Toho Engineering Co. Ltd.

14-11, Shimizu 3-Chome, Kita Ku
Japan 462 Nagoya
☎ (052) 9 91-10 40, Fax (052) 9 14-98 22
E-Mail: main@tohoeng.com

Das Programm für die Prozesslufttechnik

Komponenten

Axial-, Radial- und Querstromventilatoren

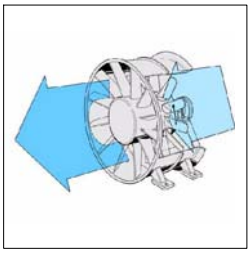
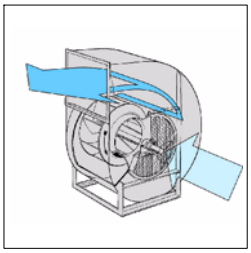
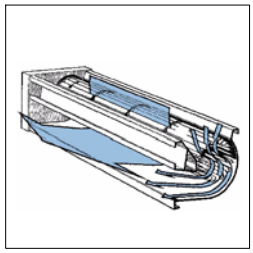

LTG Collector System

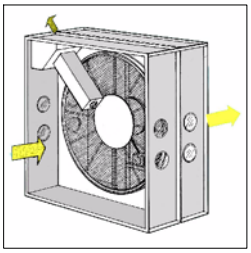
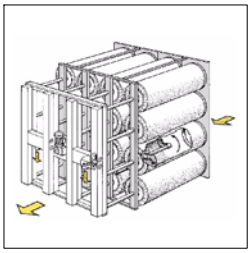
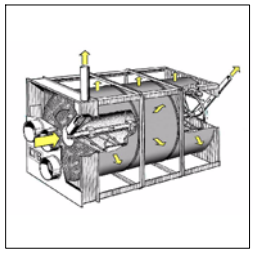

Grob- und Feinfilter

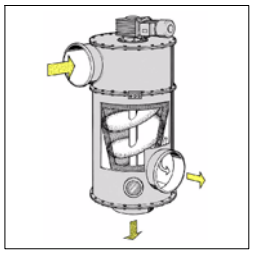
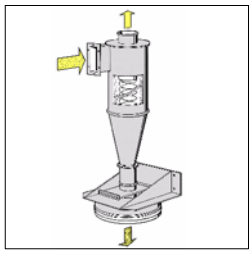
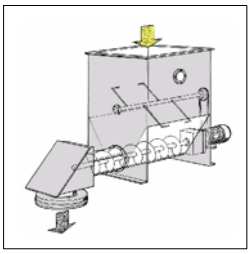

Abscheider und Kompaktoren

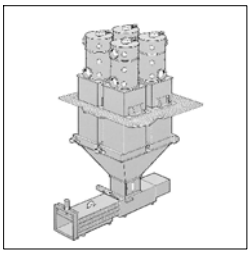
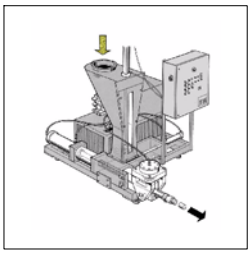
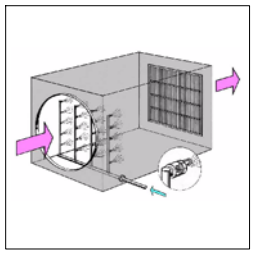

Pressen, Hochdruckbefeuchter

Ingenieur-Dienstleistungen

Technische Dienstleistungen für Konstrukteure und Anlagenplaner während der Entwicklungs- und Betriebsphase von Baugruppen, Maschinen und Anlagen.

Komponenten für die Raumlufttechnik

Deutschland

Frankfurt · Herborn · Berlin · Chemnitz · Düsseldorf

Europa

Epône/Frankreich · Wickford/Großbritanien · Ermelo/Niederlande · Ladendorf/Österreich · Krakow/Polen · Lissabon/Portugal · Ljubljana/Slowenien · Istanbul/Türkei

Das Programm für die Raumlufttechnik

Komponenten

Luftdurchlässe für Decken, Wände und Böden: Schlitzauslässe, Quellluftauslässe, Drallauslässe · LTG Kühlfächer cool wave® · Induktionsgeräte · Ventilatorkonvektoren · Fassaden-Lüftungsgeräte · Volumenstromregler · labair®-System: Komponenten für die Laborlüftung.

Ingenieur-Dienstleistungen

Technische Dienstleistungen für Investoren, Architekten, Planer und Anlagenbauer während der Planungs-, Bau- und Betriebsphase von Gebäuden. Schon vor der Realisierung: zuverlässige, detaillierte Aussagen über raumlufttechnische Komponenten und Systeme, durch Messungen, Berechnungen, Gebäudesimulationen und Versuche.

© LTG Aktiengesellschaft · Grenzstraße 7 · D-70435 Stuttgart · ☎ +49 (0711) 8201-180 · Fax -696
Internet: http://www.LTG-AG.de · E-Mail: prozessluft@LTG-AG.de · Printed in Germany · Ausgaben mit früherem Datum werden hiermit ungültig · Technische Änderungen vorbehalten · Former editions are invalid · Subject to technical modifications.

Mitteldruck- Förderventilatoren Typen VSR-M.

Einsatz

Ventilatoren dieser Baureihe eignen sich besonders zum pneumatischen Transport, also zum Fördern von Staub, Fasern und Spänen, sowie überall dort, wo sich ein herkömmliches Laufrad zusetzen würde, z. B. in der Textil-, Kunststoff- und Papierindustrie.

Typische Einsatzgebiete sind auch der Transport von Hobel- und Sägespänen, Rinden, Holzabfällen, Körnern, Nussschalen und ähnlichen stückigen, staubigen und kurzfasrigen Gütern.

In Sonderausführung ist ebenfalls der Transport von langfasrigem Material wie Holzwolle, Schälrinde oder Papierstreifen möglich. Die Verwendung als Unterwind- und Saugzugventilatoren an Dampf- und Warmwasserkesseln ist möglich.

Einsatzbedingungen

Fördermitteltemperatur:		
je nach Antriebsvariante	bis	70 °C (MM)
	bis	200 °C (MK, MKM, MMK)
Volumenströme:	bis	120 000 m^3/h
Totaldruckerhöhung:	bis	5 000 Pa

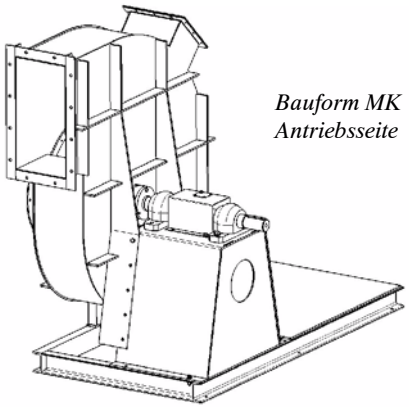

Bauform MK
Antriebsseite

Spezifikation und konstruktive Merkmale

Gehäuse aus Stahlblech geschweißt, bis Baugröße 280 drehbar, mit Reinigungsöffnung.
Saug- und Druckstutzen bis Baugröße 280 rund, ab Baugröße 315 Saugstutzen rund mit Flansch, Druckstutzen rechteckig mit Winkelrahmen.

Laufrad aus Stahlblech geschweißt mit offener Beschaufelung für direkte Materialförderung, mit Nabe aus Gusseisen verschraubt und dynamisch ausgewuchtet nach DIN ISO 1940, Gütestufe 6.3.

Motor- bzw. Lagerbock aus Stahlblech geschweißt, versteift.

Verstärkte Ausführung: Gehäuse geschweißt mit 6 mm dicker Zarge und Laufrad mit 6 mm dicken Schaufeln aus Sonderstahl mit erhöhter Verschleißfestigkeit.

Oberfläche Nitrolackierung ähnl. RAL 5003, Zubehör ähnl. RAL 9006.

Motor

Drehstrom-Normmotoren
bis 3 kW 230/400 V, ab 4 kW 400/690 V, 50 Hz,
Schutzart IP55, Isolierklasse F (mit Kaltleiterfühler)

Vorteile

- **Optimale aerodynamische Eigenschaften**
- **Flache Förderkennlinie**
  für minimale Druckschwankungen im Betrieb.
- **Niedriger Stromverbrauch**
  durch hohe Wirkungsgrade
- **Betriebssichere Konstruktion**
  Stabiles, verwindungssteifes Stahlgehäuse; geschweißt, geschraubt, lackiert.
- **Vielfältige Einsatzmöglichkeiten**
  durch verschiedene Antriebsformen und Sonderausführungen.
- **Typenvielfalt**
  Grundbaureihe bestehend aus 15 Baugrößen und 6 Gehäusestellungen.
  Weitere Ausführungen auf Anfrage.
- **Großer Auslegungsbereich**
  für Volumenströme bis 120 000 m^3/h und Totaldruckerhöhung bis 5 000 Pa.
- **Auslegung durch EDV-Programme**
  LTG-Ventilatoren werden für jeden Bedarfsfall durch EDV-Programme unter Berücksichtigung der Auswahlkriterien ausgelegt.
  Das gibt Sicherheit für die Auswahl des geeigneten Ventilators.

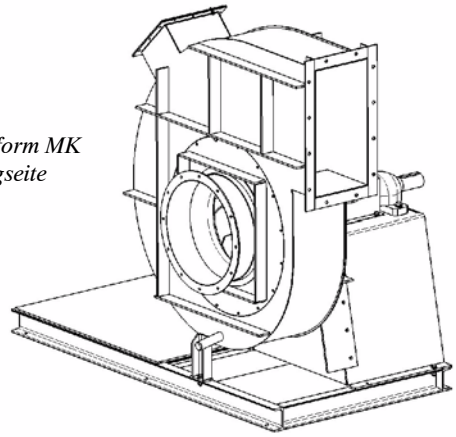

Bauform MK
Saugseite

Mitteldruck- Förderventilatoren Typen VSR-M.

Antriebsvarianten

Der LTG Mitteldruck-Förderventilator Baureihe VSR-M. ist ein einseitig saugender Radialventilator, der in verschiedenen Ausführungs- und Antriebsvarianten geliefert werden kann.

Sonderbauformen

Unter gewissen Voraussetzungen sind die Ventilatoren doppelseitig saugend ausführbar.

Sonderausführungen

Zur Förderung von heißer Luft oder heißen Gasen stehen Sonderausführungen zur Verfügung, bei denen die Welle und die Lager gekühlt sind (Typenbezeichnung mit Zusatz “sp”). Laufrad und Gehäuse können bei besonders hohen Temperaturen aus hitzebeständigem Stahl gefertigt werden. Zum Schutz gegen chemisch aggressive Gase können das Gehäuse und das Laufrad aus rost-und säurebeständigem Chromnickelstahl oder aus Aluminium gefertigt werden.

Antriebsvarianten

MM (Vorzugsbauform)
Direkter Motorantrieb
Gehäuse am Motorbock angeschraubt,
Laufrad auf Motorwellenstumpf befestigt.
Ventilatordrehzahl = Motordrehzahl.
Geeignet für Einsatz bis 70 °C, für Heißluft ungeeignet.
Häufigste Antriebsform.
Abmessungen siehe Seite 11

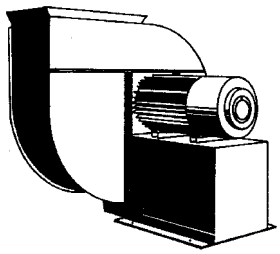

MK (Sonderausführung)
Riemenantrieb
Das Laufrad sitzt fliegend auf der mit Wälzlagern gelagerten Stahlwelle.
Die Riemenscheibe sitzt fliegend auf dem anderen Wellenende.
Gut geeignet für Heißluft, die Welle ist in diesem Fall luftgekühlt.
Abmessungen auf Anfrage

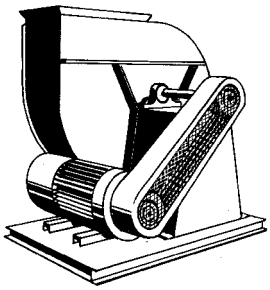

MKM (Sonderausführung)
Riemenantrieb
Wie Bauform MK, jedoch mit verbreitertem Motorbock zur Aufnahme des Motors.
Gedrungenes Aggregat
mit kurzem Achsabstand Ventilatorwelle-Motorwelle.
Abmessungen siehe Seite 13

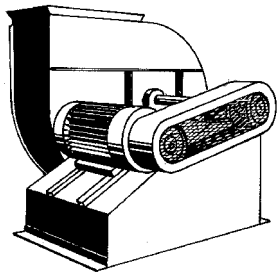

MMK (Sonderbauform)
Direktantrieb über elastische Kupplung
Ventilator mit eigener Lagerung. Der Lagerbock des Ventilators ist zur Aufnahme des Motors in axialer Richtung verlängert.
Ventilatordrehzahl = Motordrehzahl.
Für Heißluft besonders geeignet.
Abmessungen auf Anfrage

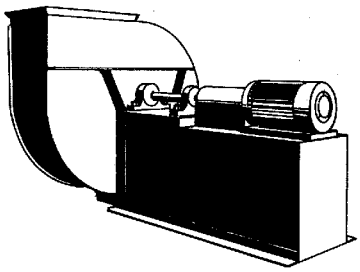

Mitteldruck- Förderventilatoren Typen VSR-M.

Übersicht der Baugrößen

Förderventilator VSR-M..200/8 - VSR-M.. 500/8

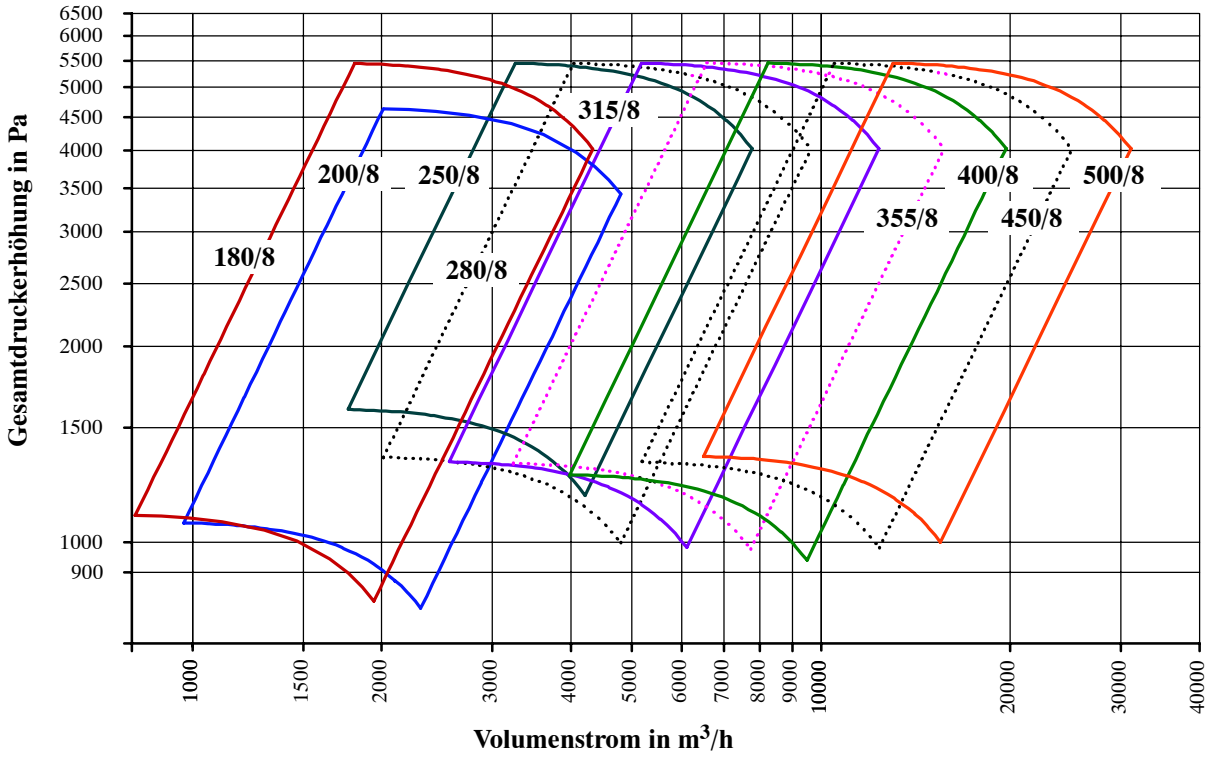

Förderventilator VSR-M..500/8 - VSR-M.. 1000/8

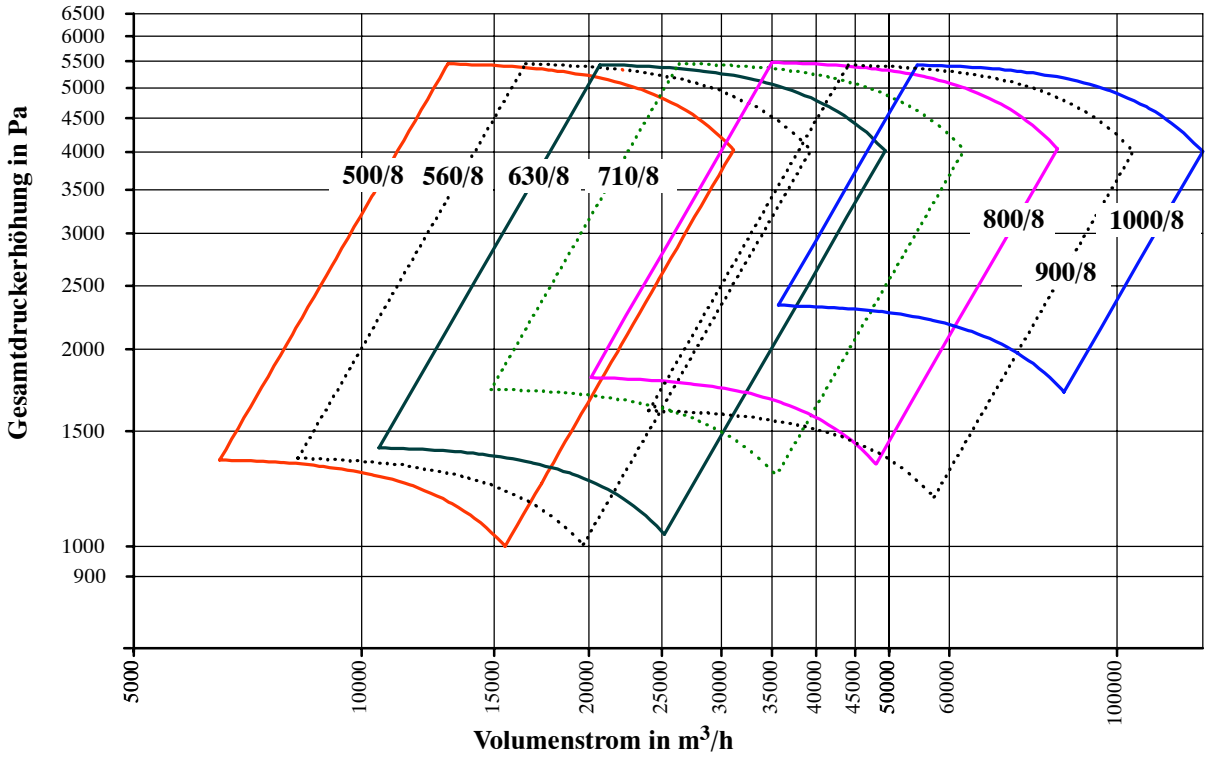

Mitteldruck- Förderventilatoren Typen VSR-M.

Technische Daten bei Normalbedingungen (20 °C, ϱ = 1,2 kg/m³)[2)]

Größe	Antrieb[1]	Drehzahl Ventilator [min⁻¹]	Volumen-strom [m³/h]	Saugge-schwindig-keit [m/s]	Gesamt-druck-erhöhung [Pa]	Leistungs-bedarf [kW]	Motor-leistung [kW]	Drehzahl Motor [min⁻¹]	Gewicht Ventilator mit Motor [2)] ca. [kg]
125/10	MM	2835	880	20	780	0,4	0,55	2835	30
125/14	MM	2870	880	20	1320	0,6	0,75	2870	40
160/9	MM	2860	1450	20	1300	0,9	1,1	2860	35
160/11	MM	2890	1450	20	1660	1,2	1,5	2890	40
180/8*	**MM**	**2890**	**1830**	**20**	**1550**	**1,2**	**1,5**	**2890**	**35**
180/10	MM	2890	1830	20	2030	1,8	2,2	2890	50
200/8*	**MM/MK**	**2890**	**2260**	**20**	**2040**	**1,9**	**3**	**2890**	**60**
200/10	MM	2905	2260	20	2500	2,7	4	2905	75
224/7	MM	2905	2840	20	1940	2,6	4	2905	80
224/11	MM	2930	3400	24	4400	6,6	7,5	2930	130
224/15	MM	2940	3400	24	5490	8	11	2940	190
250/5	MM	2905	3530	20	2110	3,4	4	2905	85
250/6 R	MM	2890	3530	20	1620	2,6	3	2890	80
250/6	MM	2925	3530	20	2390	4,1	5,5	2925	100
250/8*	**MM/MK**	**2930**	**3530**	**20**	**3350**	**5,2**	**7,5**	**2930**	**110**
250/12	MM	2940	3400	24	6200	13	15	2940	190
250/15	MM	2945	3400	24	6790	17,7	22	2945	275
280/5	MM	2930	4440	20	2650	5,3	7,5	2930	120
280/6	MM	2940	5000	28	2940	7,8	11	2940	160
280/7 R	MM	2925	4440	20	2280	4,2	5,5	2925	115
280/8*	**MM/MK**	**2940**	**5000**	**28**	**4160**	**7,7**	**11**	**2940**	**165**
315/5 R	MM	2930	5600	20	1980	5,3	7,5	2930	135
315/8 R	MM	2940	6800	24	4520	12,9	15	2940	190
315/8*	**MM/MK**	**1440**	**5600**	**20**	**1080**	**2,8**	**4**	**1440**	**115**
315/10	MM	1455	5600	20	1580	4	5,5	1455	135
355/8*	**MM/MK**	**1455**	**7130**	**20**	**1490**	**4,5**	**7,5**	**1455**	**155**
355/10	MM	1460	7130	20	2180	7,1	11	1460	195
400/6	MM	1455	9050	20	1350	6	7,5	1455	185
400/7	MM	1460	9050	20	1620	7,3	11	1460	215
400/8*	**MM/MK**	**1460**	**9050**	**20**	**2030**	**7,8**	**11**	**1460**	**220**
400/10	MM	1465	9050	20	2910	12,6	18,5	1465	265
450/7	MM	1465	11 450	20	2260	12,7	18,5	1465	295
450/8*	**MM/MK**	**1465**	**11 450**	**20**	**2690**	**13,2**	**22**	**1465**	**230**
450/10	MM	1465	11 450	20	3650	20,8	30	1465	400
500/7	MM	1465	14 140	20	3160	19,4	30	1465	430
500/8*	**MM/MK**	**1465**	**14 140**	**20**	**3450**	**21,2**	**30**	**1465**	**435**
500/9	MM	1475	14 140	20	4040	25,6	37	1475	490
500/10	MM	1475	14 140	20	4660	34,5	45	1475	525
560/8*	**MK**	**1500**	**25 000**	**28**	**4290**	**44**	**55**	**1480**	**1080**
630/8*	**MK**	**1250**	**31 500**	**28**	**3650**	**48**	**55**	**1480**	**1240**
710/8*	**MK**	**1125**	**40 000**	**28**	**3770**	**62**	**75**	**1485**	**1720**
800/8*	**MK**	**1000**	**58 000**	**32**	**3850**	**93**	**110**	**1488**	**2095**
900/8*	**MK**	**875**	**73 500**	**32**	**3700**	**114**	**132**	**1486**	**auf Anfr.**
1000/8*	**MK**	**850**	**90 500**	**32**	**4465**	**167**	**200**	**1486**	**auf Anfr.**

* Vorzugsbaureihe, Kennlinie siehe Seite 5. 2) Ausführung verstärkt

1) Antriebsart MM auch als MMK, Antriebsart MK auch als MKM lieferbar

Motor: Drehstrom-Normmotor, Bauform IM B3 bis 3 kW 230/400V, ab 4 kW 400/690 V, 50 Hz, Schutzart IP 55 (mit Kaltleiterfühler)

Mitteldruck- Förderventilatoren Typen VSR-M.

Kennlinien (für 20 °C, ϱ = 1,2 kg/m³)

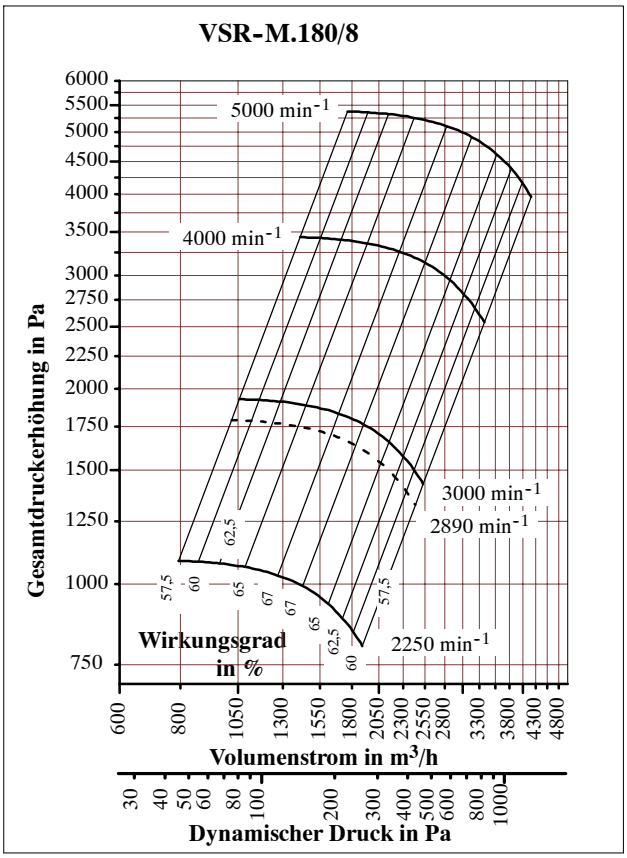

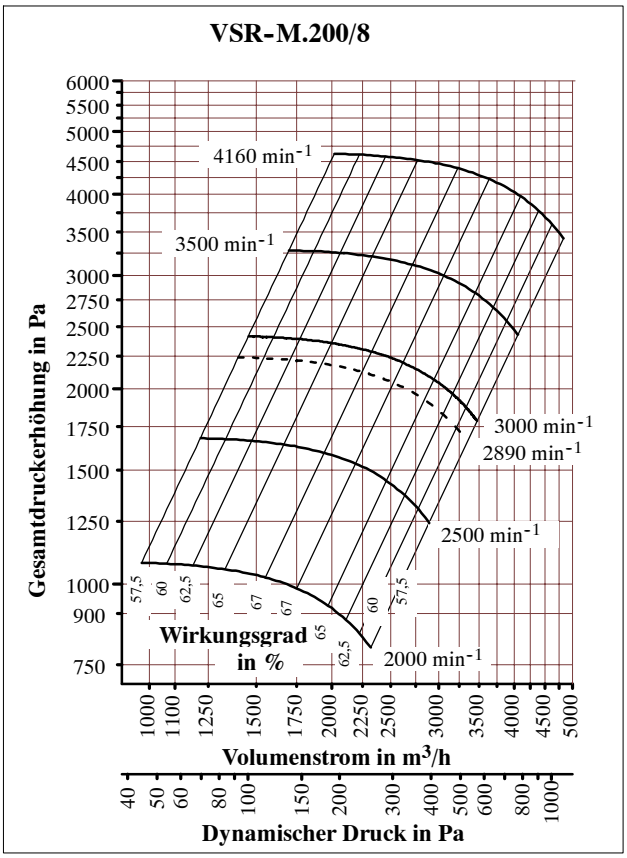

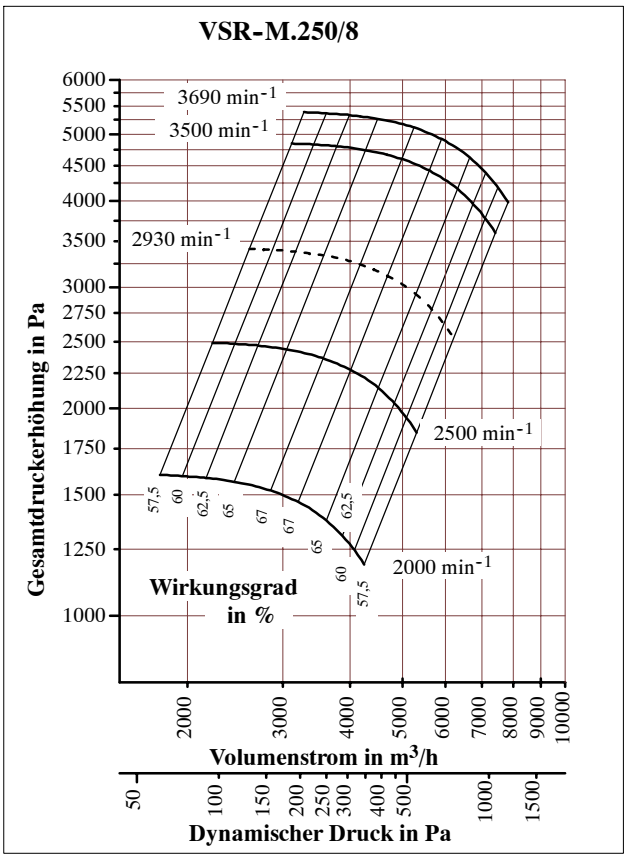

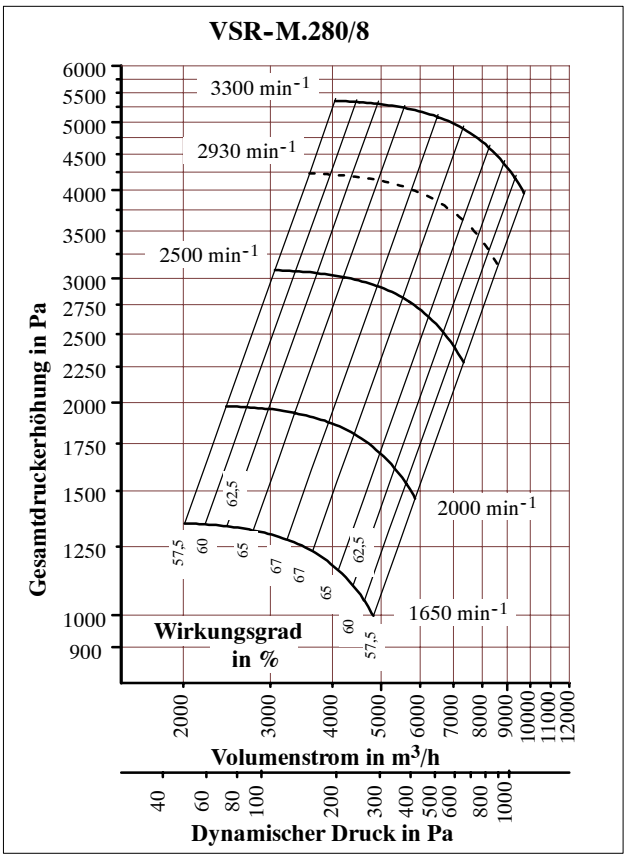

Mitteldruck- Förderventilatoren Typen VSR-M.

Kennlinien (für 20 °C, ϱ = 1,2 kg/m³)

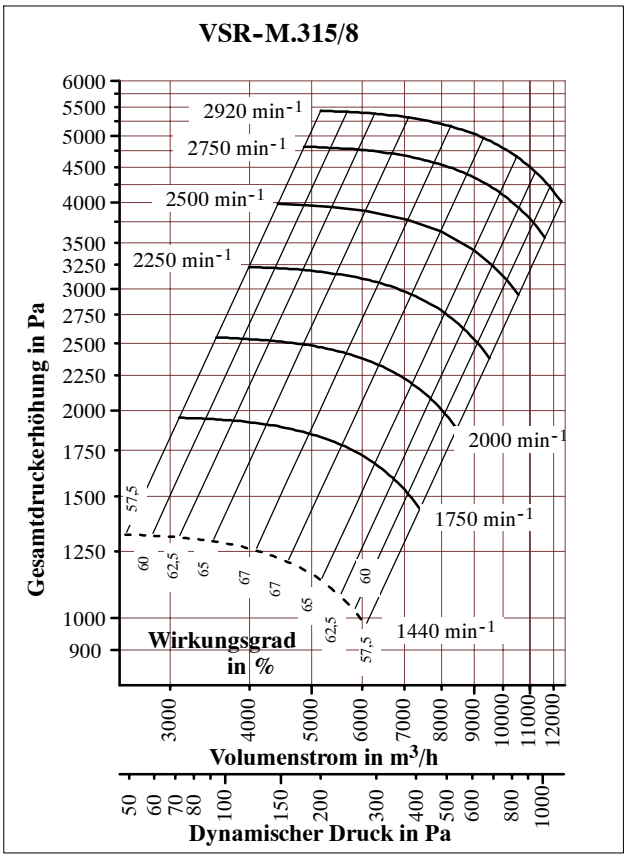

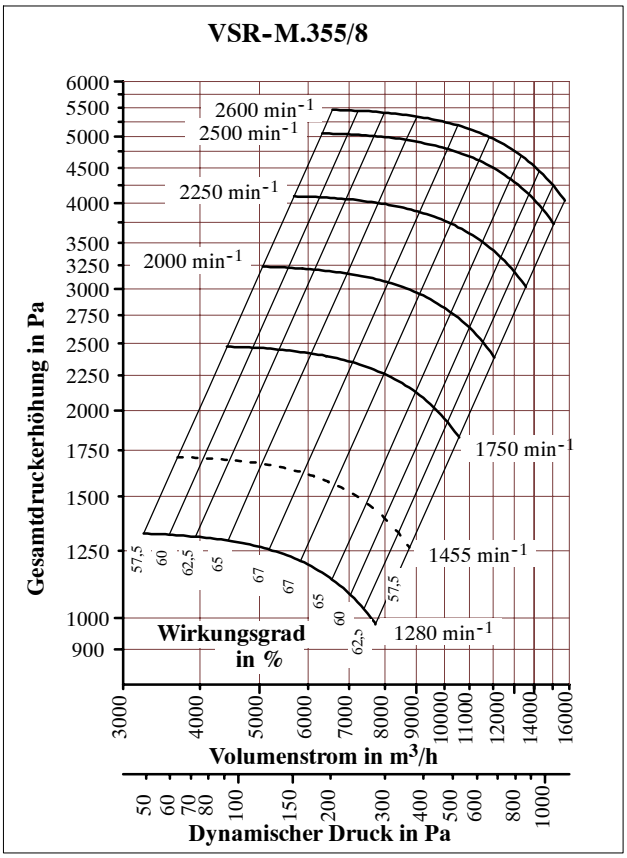

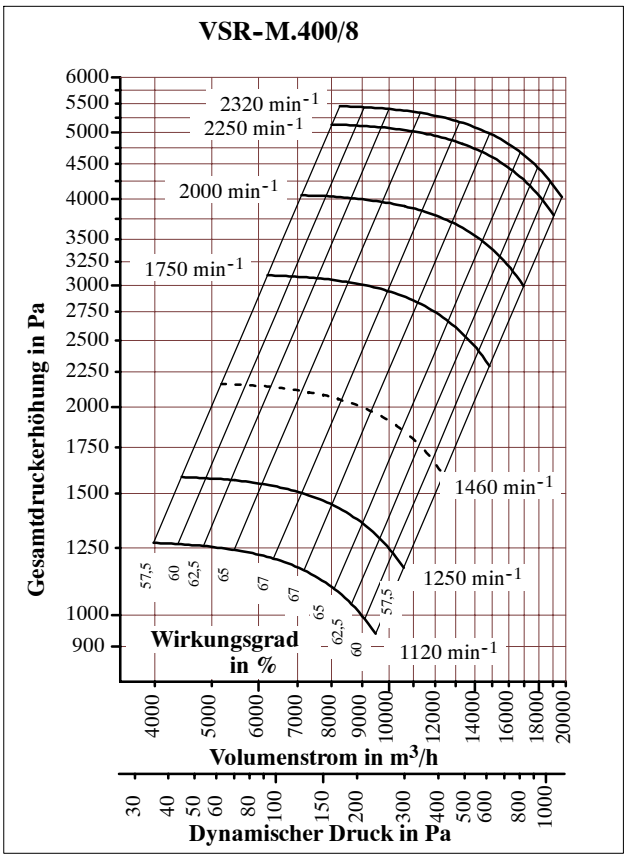

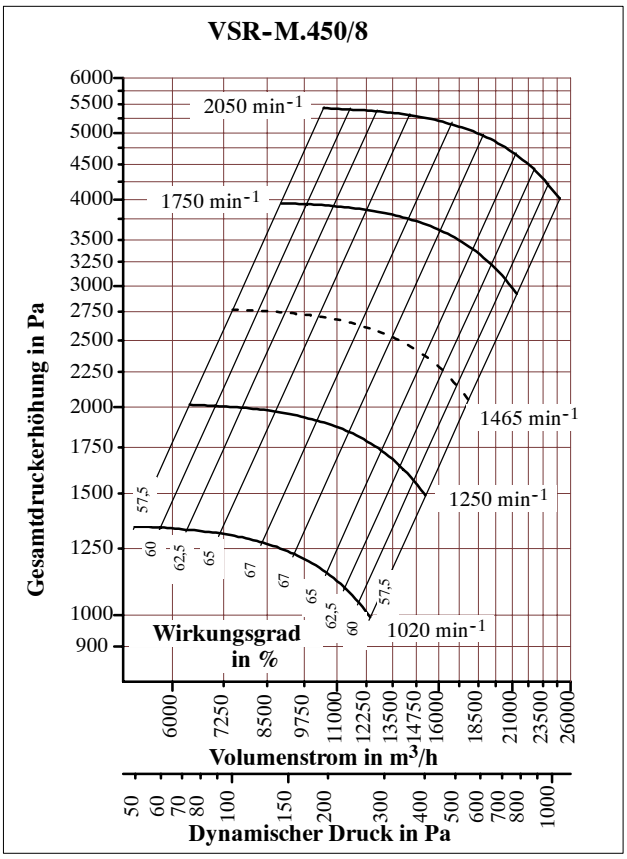

Mitteldruck- Förderventilatoren Typen VSR-M.

Kennlinien (für 20 °C, ϱ = 1,2 kg/m³)

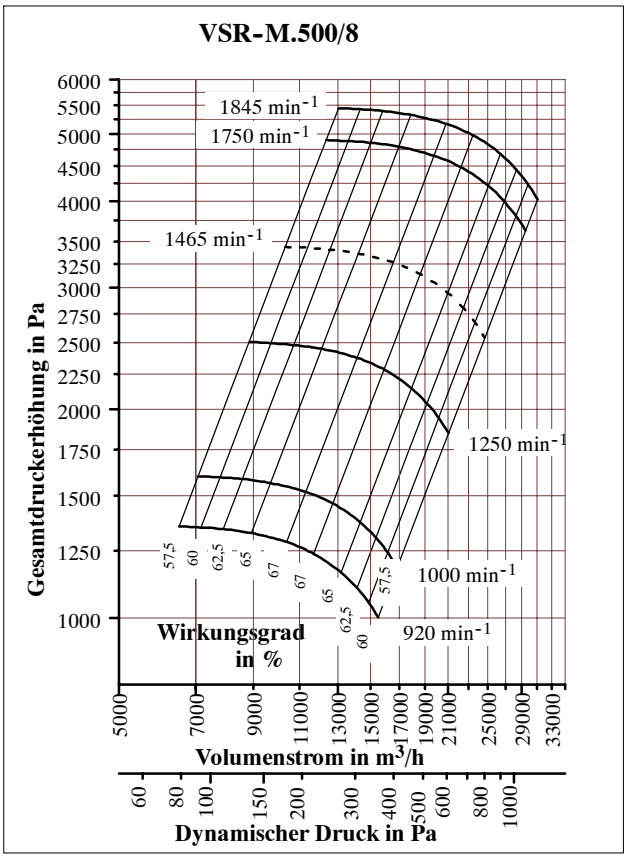

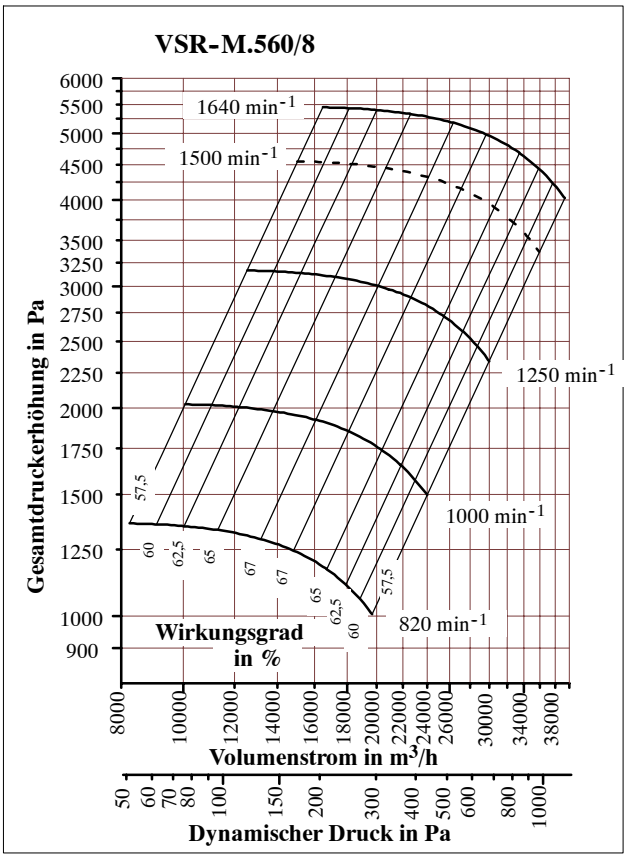

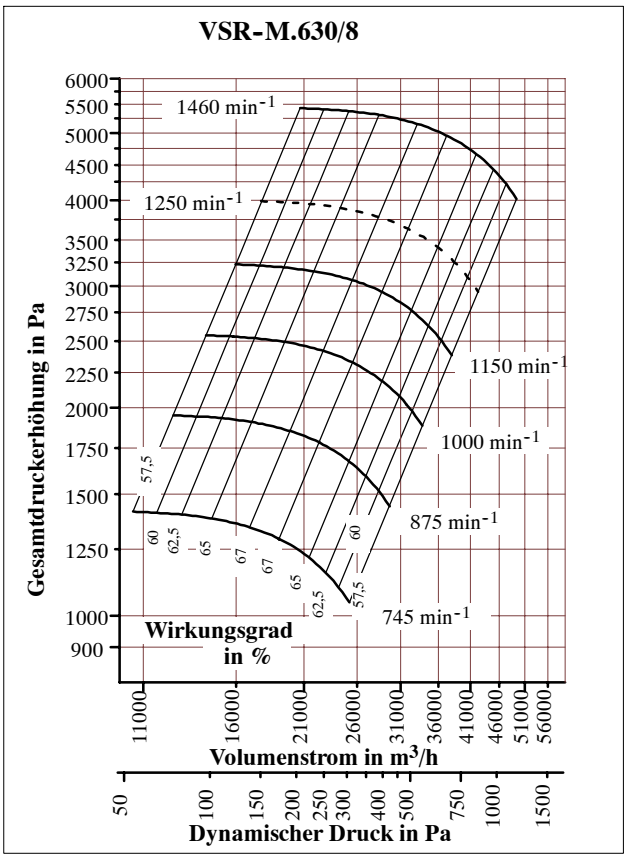

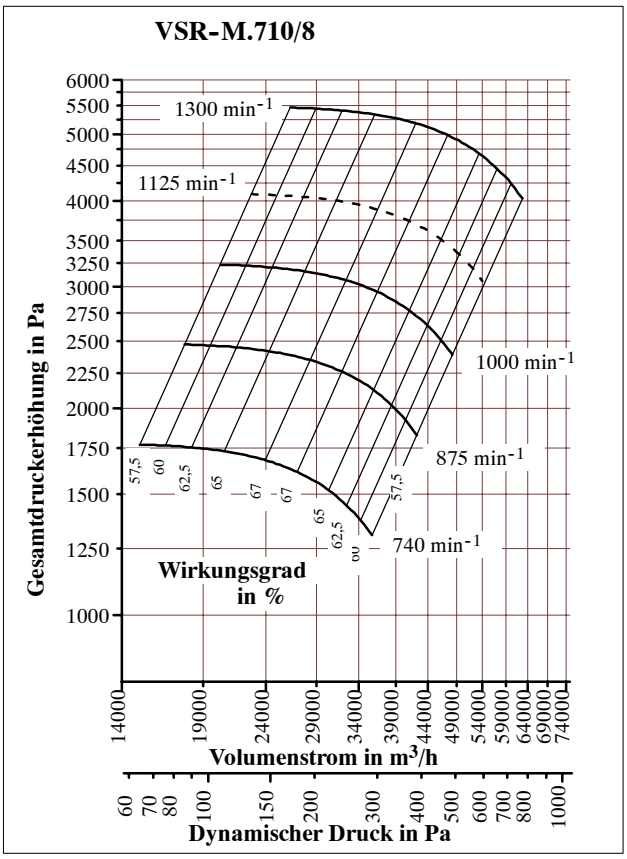

Mitteldruck- Förderventilatoren Typen VSR-M.

Kennlinien (für 20 °C, ϱ = 1,2 kg/m³)

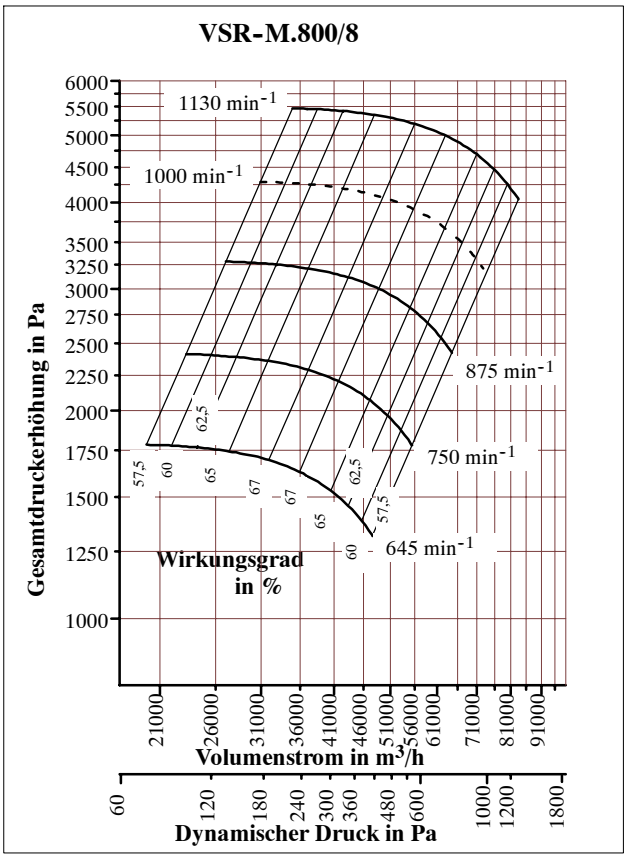

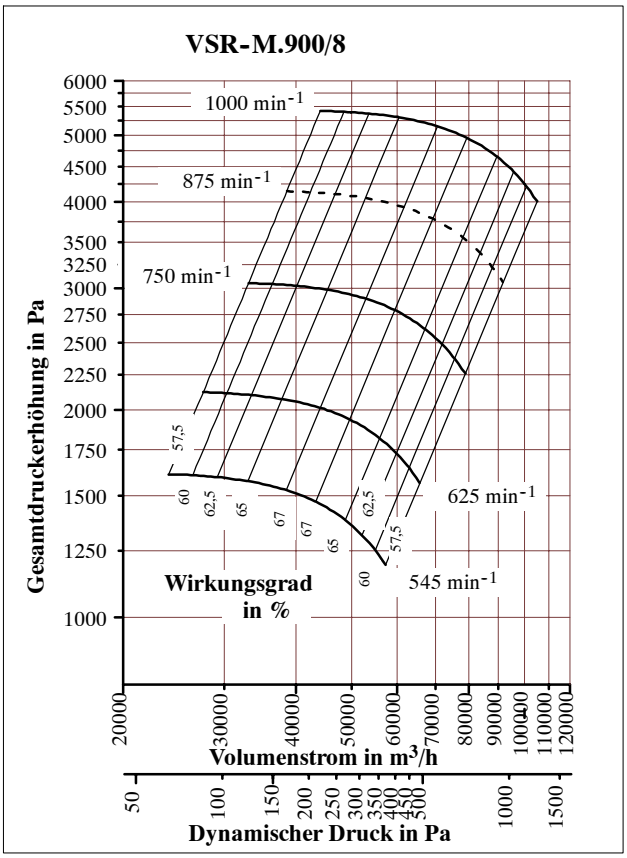

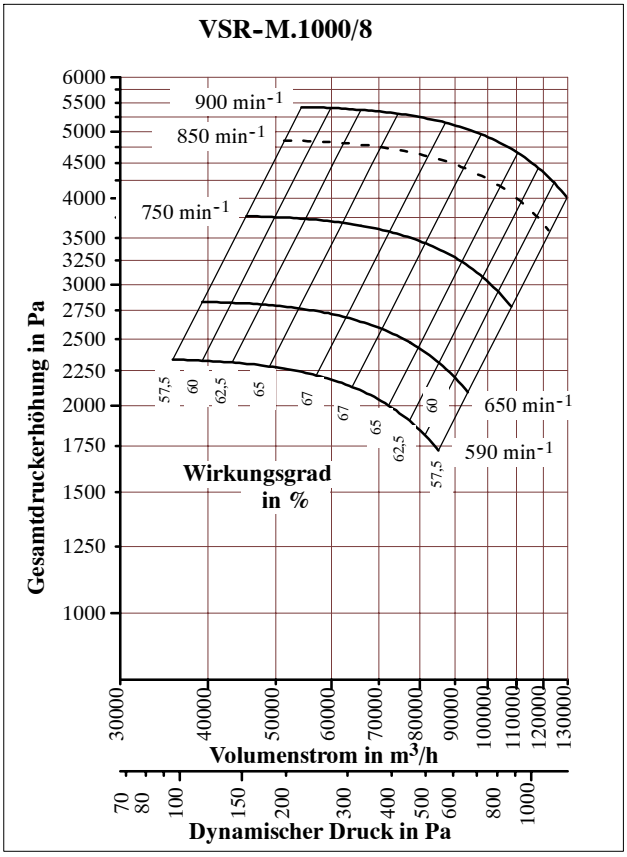

Mitteldruck- Förderventilatoren Typen VSR-M.

Abmessungen Bauform MM bis Baugröße 280

Toleranzen nach DIN ISO 2768-cL

Gezeichnet:
Gehäusestellung R 360

Die Gehäuse sind stufenlos drehbar

Saug- und Druckstutzen rund
mit gebohrtem Flansch,
Anschluss-Abmessungen siehe Seite 15

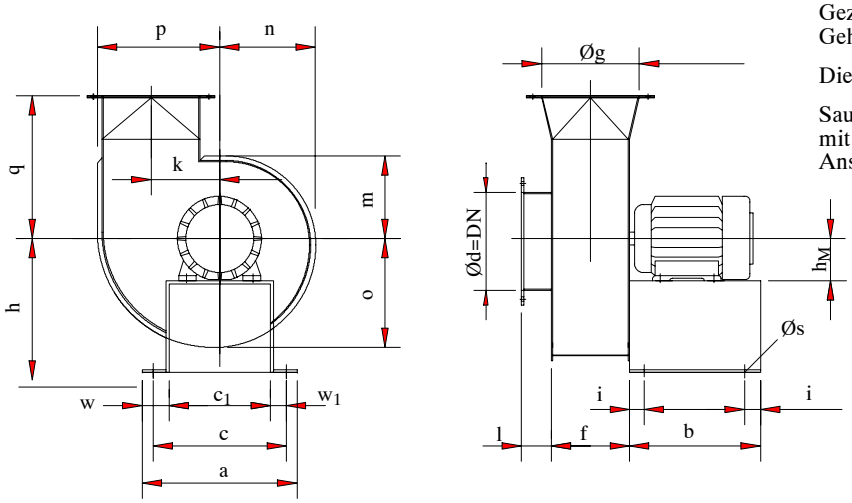

Baugröße VSR-MM	max. Baugr. Motor	Bockmaße										Nennweiten			Gehäusemaße						
		b	a	c_1	c	w	w_1	h_M	i	Øs	h	Ød	f	Øg	k	m	n	o	p	q	l
125 *	90 L	260	290	200	250	45	25	71	25	14	271	125	100	125	148	174	190	206	222	275	60
125/14 *	90 L	260	290	200	250	45	25	80	25	14	280	125	100	125	184	210	226	242	258	310	60
160/9 *	90 L	260	290	200	250	45	25	80	25	14	280	160	130	160	168	210	226	242	258	330	60
160/11	90 L	260	290	200	250	45	25	90	25	14	290■	160	130	160	208	226	250	274	298	345	60
180/8 *	90 L	260	290	200	250	45	25	90	25	14	350	180	145	180	234	250	278	306	334	390	60
180/10 *	90 L	260	290	200	250	45	25	90	25	14	350	180	145	180	234	250	278	306	334	390	60
200/8 *	112 M	340	360	270	320	45	25	100	25	14	360	200	160	200	226	252	280	308	336	400	60
200/10 *	112 M	340	360	270	320	45	25	112	25	14	372	200	160	200	226	252	280	308	336	400	60
224/7	112 M	340	360	270	320	45	25	112	25	14	372■	224	180	224	267	276	314	352	390	430	60
224/11 ▼	132 M	420	400	310	360	45	25	132	25	14	460	224	183	224	336	350	396	442	488	500	60
224/15 ▼	160 M	520	500	388	460	56	36	160	25	14	500	226	183	221	365	350	396	442	488	500	60
250/5 *	112 M	340	360	270	320	45	25	112	25	14	412■	250	200	250	300	286	336	386	436	450	80
250/6 R *	112 M	340	360	270	320	45	25	100	25	14	400■	250	200	250	300	286	336	386	436	450	80
250/6 *	132 M	420	400	310	360	45	25	132	25	14	460	250	200	250	300	286	336	386	436	450	80
250/8 *	132 M	420	400	310	360	45	25	132	25	14	460	250	200	250	300	286	336	386	436	450	80
250/12 ▼	160 L	600	500	400	460	50	30	160	25	14	560	250	205	250	390	375	425	475	525	535	80
280/5	132 M	420	410	310	370	50	30	132	25	14	560	280	224	280	337	314	372	430	488	500	80
280/6 ▼	160 M	520	520	400	470	60	35	160	50	18	580	280	229	280	338	314	372	430	488	500	80
280/7 R	132 M	420	410	310	370	50	30	132	25	14	560	280	224	280	337	314	372	430	488	500	80
280/8 ▼	160 L	520	500	380	450	60	35	160	50	18	580	280	229	280	338	314	372	430	488	500	80

* Max. drehbar nach unten bis Stellung R/L 165.

■ Bei Stellung R/L 270 hängt Gehäuse unten durch, weil h < p.

▼ Die Gehäuse sind **nicht** drehbar

Gehäusestellungen (Sicht auf Motorseite)

R 360 R 90 R 270 L 360 L 90 L 270

weitere Stellungen sind auf Anfrage erhältlich

Mitteldruck- Förderventilatoren Typen VSR-M.

Abmessungen Bauform MM ab Baugröße 315

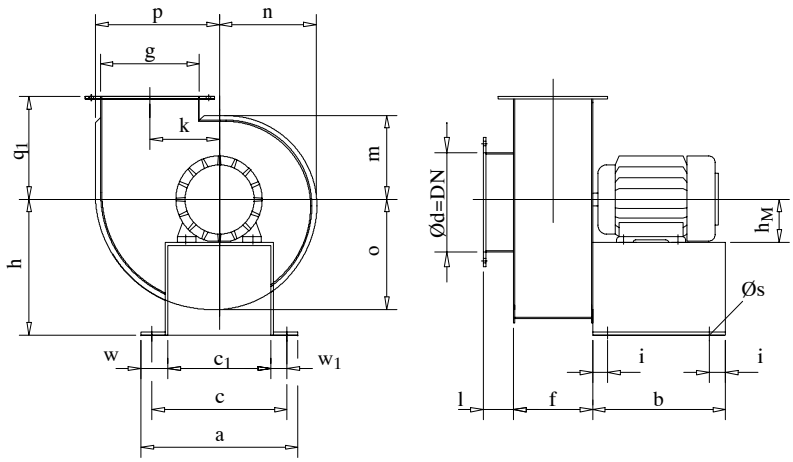

Toleranzen nach DIN ISO 2768-cL

Gezeichnet:
Gehäusestellung R 360

Die Gehäuse sind bis Baugröße 355 stufenlos drehbar, bei größeren Baugrößen sind die Gehäuse nicht drehbar

Saugstutzen rund mit gebohrtem Flansch, Druckstutzen rechteckig mit gebohrtem Winkelrahmen, Anschluss-Abmessungen siehe Seite 15

Baugröße VSR-MM	max. Baugr. Motor	Bockmaße										Nennweiten			Gehäusemaße						
		b	a	c_1	c	w	w_1	h_M	i	Øs	h	Ød	f	g	k	m	n	o	p	q_1	l
315/5 R	132 M	420	410	310	370	50	30	132	25	14	560	315	250	315	374	350	414	478	542	380	80
315/8 R ▼	180 M	600	500	400	460	50	30	180	25	14	580	315	256	322	377	350	414	478	542	380	80
315/8	132 M	420	410	310	370	50	30	112	25	14	540■	315	250	315	374	350	414	478	542	380	80
315/10	132 M	420	410	310	370	50	30	132	25	14	560■	315	250	315	402	390	450	510	570	430	80
355/8	132 M	420	410	310	370	50	30	132	25	14	560■	355	280	355	424	389	463	537	611	430	80
355/10	180 L	600	500	400	460	50	30	160	25	14	700	355	280	355	443	420	490	560	630	460	80
400/6 ▼	180 L	600	500	400	460	50	30	132	25	14	672■	400	315	400	475	434	518	602	686	480	80
400/7 ▼	180 L	600	500	400	460	50	30	160	25	14	700	400	315	400	475	434	518	602	686	480	80
400/8 ▼	180 L	600	500	400	460	50	30	160	25	14	700	400	315	400	475	434	518	602	686	480	80
400/10 ▼	180 L	600	500	400	460	50	30	180	25	14	720■	400	315	400	512	475	557	639	721	520	80
450/7 ▼	180 L	600	500	400	460	50	30	180	25	14	720■	450	355	450	540	487	583	679	775	520	80
450/8 ▼	180 L	600	500	400	460	50	30	180	25	14	720■	450	355	450	540	487	583	679	775	520	80
450/10 ▼	225 M	700	620	500	570	60	35	200	50	18	800■	450	355	450	577	515	615	715	815	550	80
500/7 ▼	225 M	700	620	500	570	60	35	200	50	18	800■	500	400	500	596	541	674	753	859	580	80
500/8 ▼	225 M	700	620	500	570	60	35	200	50	18	800■	500	400	500	596	541	674	753	859	580	80
500/9 ▼	250 M	750	670	550	620	60	35	225	50	18	850■	500	400	500	617	570	674	778	882	605	80
500/10 ▼	250 M	750	670	550	620	60	35	225	50	18	850■	500	400	500	617	570	674	778	882	605	80

■ Bei Stellung R/L 270 hängt Gehäuse unten durch, weil h < p.

▼ Die Gehäuse sind **nicht** drehbar

Gehäusestellungen (Sicht auf Motorseite)

R 360 R 90 R 270 L 360 L 90 L 270

weitere Stellungen sind auf Anfrage erhältlich

Mitteldruck- Förderventilatoren Typen VSR-M.

Abmessungen Bauform MKM bis Baugröße 280

Toleranzen nach DIN ISO 2768-cL

Gezeichnet:
Gehäusestellung R 360

Die Gehäuse sind stufenlos drehbar

Saug- und Druckstutzen rund
mit gebohrtem Flansch,
Anschluss-Abmessungen siehe Seite 15

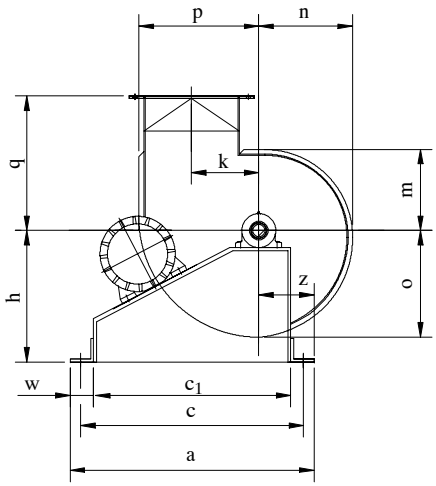

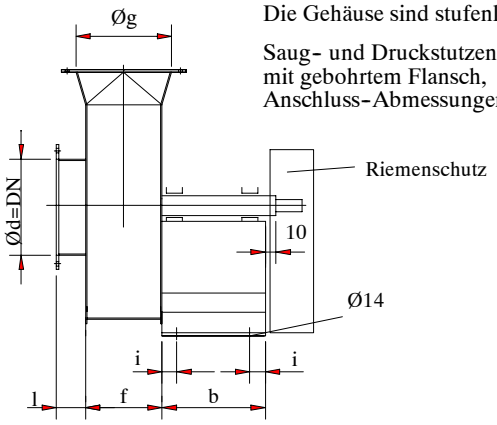

Baugröße VSR-MKM	max. Baugr. Motor	Bockmaße							Achshöhen			Nennweiten			Gehäusemaße						
		b	a	c_1	c	w	z	i	h	h_1	h_2	Ød	f	Øg	k	m	n	o	p	q	l
200/8 *	112 M	420	840	750	800	45	165	50	400	400	400	200	160	200	226	252	280	308	336	400	60
250/8 *	112 M	420	840	750	800	45	165	50	400■	400	400	250	200	250	300	286	336	386	436	450	80
	160 M	520	1000	900	960	50	230	50	400■	400	400	250	200	250	300	286	336	386	436	450	80
	112 M	420	840	750	800	45	165	50	560	560	560	280	224	280	337	314	372	430	488	500	80
280/8 *	132 M	520	1000	900	960	50	230	50	550	550	550	280	224	280	337	314	372	430	488	500	80
*	160 M	650	1100	1000	1060	50	230	75	560	560	560	280	224	280	337	314	372	430	488	500	80

* Max. drehbar nach unten bis Stellung R/L 165.

■ Bei Stellung R/L 270 hängt Gehäuse unten durch, weil h < p.

Gehäusestellungen (Sicht auf Motorseite)

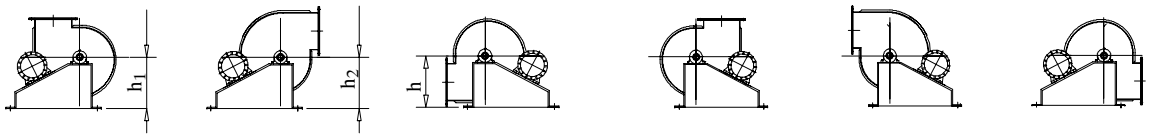

R 360 R 90 R 270 L 360 L 90 L 270

weitere Stellungen sind auf Anfrage erhältlich

Mitteldruck- Förderventilatoren Typen VSR-M.

Abmessungen Bauform MKM ab Baugröße 315

Toleranzen nach DIN ISO 2768-cL
Gezeichnet: Gehäusestellung R 360
Anschluss-Abmessungen siehe Seite 15

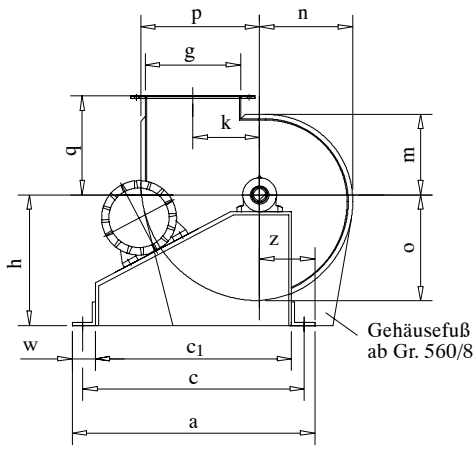

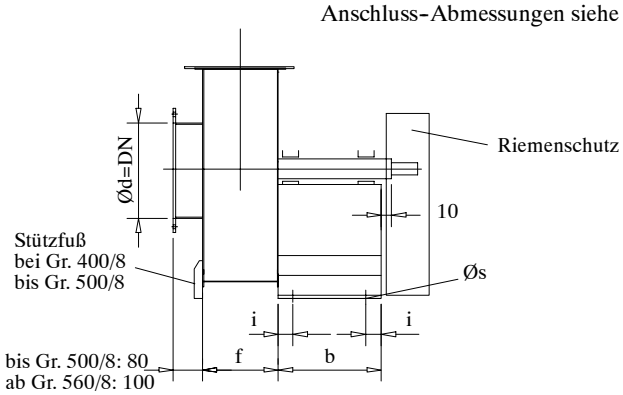

Baugr. VSR-MKM	max. Baugr. Motor	Bockmaße								Achshöhen			Nennweiten			Gehäusemaße					
		b	a	c_1	c	w	z	i	Øs	h	h_1	h_2	Ød	f	g	k	m	n	o	p	q
	112 M	420	840	750	800	45	165	50	14	560	560	560	315	250	315	374	350	414	478	542	380
315/8 *	132 M	520	1000	900	960	50	230	50	14	560	560	560	315	250	315	374	350	414	478	542	380
*	180 M	650	1100	1000	1060	50	230	75	14	560	560	560	315	250	315	374	350	414	478	542	380
	112 M	420	840	750	800	45	165	50	14	560■	560	560	355	280	355	424	389	463	537	611	430
355/8 *	132 M	520	1000	900	960	50	230	50	14	560■	560	560	355	280	355	424	389	463	537	611	430
*	180 M	650	1100	1000	1060	50	230	75	14	560■	560	560	355	280	355	424	389	463	537	611	430
	132 M	520	1000	900	960	50	230	50	14	710	710	710	400	315	400	475	434	518	602	686	480
400/8	180 M	650	1100	1000	1060	50	230	75	14	710	710	710	400	315	400	475	434	518	602	686	480
	225 S	800	1240	1120	1190	60	235	100	18	710	710	710	400	315	400	475	434	518	602	686	480
450/8	180 L	650	1100	1000	1060	50	230	75	14	900	710	710	450	355	450	540	487	583	679	775	520
	225 S	800	1240	1120	1190	60	235	100	18	900	710	710	450	355	450	540	487	583	679	775	520
500/8	180 L	650	1100	1000	1060	50	230	75	14	900	710	710	500	400	500	596	541	647	753	859	580
	225 M	800	1240	1120	1190	60	235	100	18	900	710	710	500	400	500	596	541	647	753	859	580
	180 L	650	1100	1000	1060	50	230	75	14	1120	900	900	560	450	560	663	605	723	841	959	640
560/8	225 M	800	1240	1120	1190	60	235	100	18	1120	900	900	560	450	560	663	605	723	841	959	640
	250 M	1050	1240	1120	1190	60	235	100	18	1120	900	900	560	450	560	663	605	723	841	959	640
	180 L	650	1100	1000	1060	50	230	75	14	1120	1120	900	630	500	630	751	679	813	947	1081	720
630/8	225 M	800	1240	1120	1190	60	235	100	18	1120	1120	900	630	500	630	751	679	813	947	1081	720
	280 S	1050	1240	1120	1190	60	235	100	18	1120	1120	900	630	500	630	751	679	813	947	1081	720
710/8	280 M	1050	1240	1120	1190	60	235	100	18	1400	1120	1120	710	560	710	847	770	920	1070	1220	830
800/8	280 M	1050	1240	1120	1190	60	235	100	18	1400	1400	1120	800	630	800	944	850	1020	1190	1360	920
900/8	auf Anfrage																				
1000/8	315 S	1150	1630	1500	1570	65	315	100	22	1600			1000	800	1000	1151	1050	1250	1450	1664	1130

* Max. drehbar nach unten bis Stellung R/L 165.

■ Bei Stellung R/L 270 hängt Gehäuse unten durch, weil h < p.

Die Gehäuse sind bie Baugröße 355 stufenlos drehbar, bei größeren Baugrößen sind die Gehäuse nicht drehbar.
Saugstutzen rund mit gebohrtem Flansch, Druckstutzen rechteckig mit gebohrtem Winkelrahmen.

Gehäusestellungen (siehe vorige Seite)

Mitteldruck- Förderventilatoren Typen VSR-M.

Abmessungen Flansche

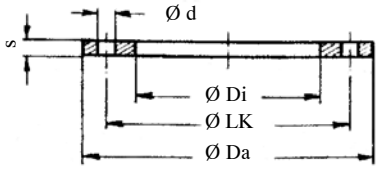

Ausführung A

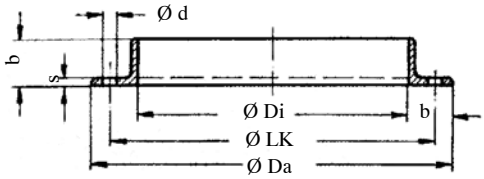

Ausführung B

Nenn Ø	Ø Di	Ø Da	Ø LK	Ø d	Schrauben	b	s	Ausführung
125	131	171	155	7	4 x M6	-	4	**A** entspricht DIN 24 154 Bl. 2
140	146	196	176	7	6 x M6			
160	164	214	194					
180	183	233	213				5	
200	205	255	235					
224	229	279	259	9,5	6 x M8			
250	256	306	286					
280	288	348	322	9,5	8 x M8			
315	322	382	356					
355	361	421	395					
400	404	464	438	9,5	12 x M8			
450	453	513	487	11,5	12 x M10			
500	507	567	541					
560	569	639	605	11,5	16 x M10	35	4	**B** entspricht DIN 24 155 Bl. 2
630	638	708	674					
710	715	785	751					
800	801	871	837	11,5	24 x M10			

Abmessungen Winkelrahmen

bis Baugröße 500
entspr. DIN 24159 Bl. 3

ab Baugröße 560
entspr. DIN 24159 Bl. 4

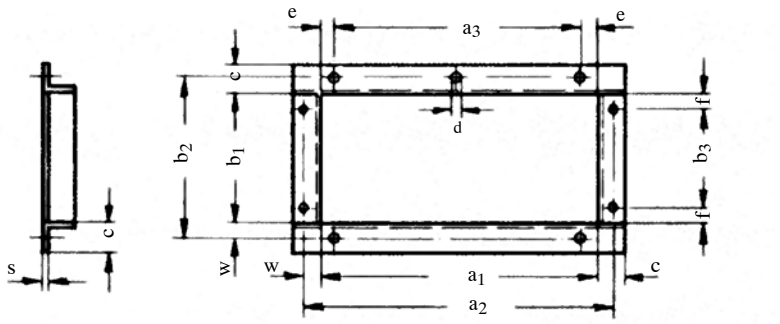

Ventilator Typ	Rahmen NW	a_1	a_2	e	Lochteilung a_3	b_1	b_2	f	Lochteilung b_3	Ø d	w	Profil c x s
125	125 x 100	131	161	20,5	1 x 90	105	135	7,5	1 x 90	7	15	25 x 3
140	140 x 112	146	176	28		117	147	13,5				
160	160 x 125	164	194	37		131	161	20,5				
180	180 x 140	183	213	46,5		146	176	28				
200	200 x 160	205	235	12,5	2 x 90	164	194	37				
224	224 x 180	229	259	24,5		183	213	46,5				
250	250 x 200	256	286	38		205	235	12,5	2 x 90			
280	280 x 224	288	322	44	2 x 100	229	263	14,5	2 x 100	9,5	17	30 x 4
315	315 x 250	322	356	11	3 x 100	256	290	28				
355	355 x 280	361	395	30,5		288	322	44				
400	400 x 315	404	438	52		322	356	11	3 x 100			
450	450 x 355	453	487	26,5	3 x 100	361	395	30,5		11,5		
500	500 x 400	507	541	53,5		404	438	52				
560	560 x 450	569	629	44,5	3 x 160	453	513	66,5	2 x 160	14	30	50 x 5
630	630 x 500	638	698	79		507	567	93,5				
710	710 x 560	715	775	37,5	4 x 160	569	629	44,5	3 x 160			
800	800 x 630	801	871	100,5	3 x 200	638	708	19	3 x 200	14	35	60 x 6